ダイヤネジ込用チーズカバー

15Ax20

尺度. 1/2

図番. TXX01520
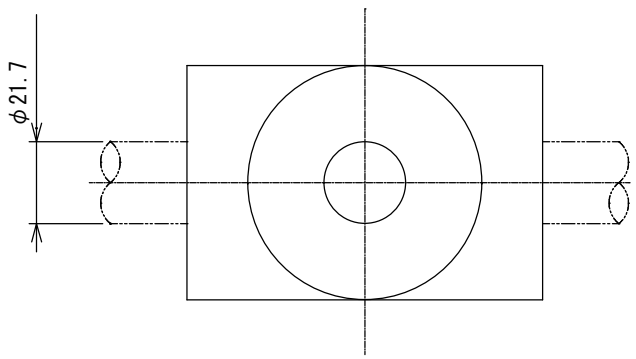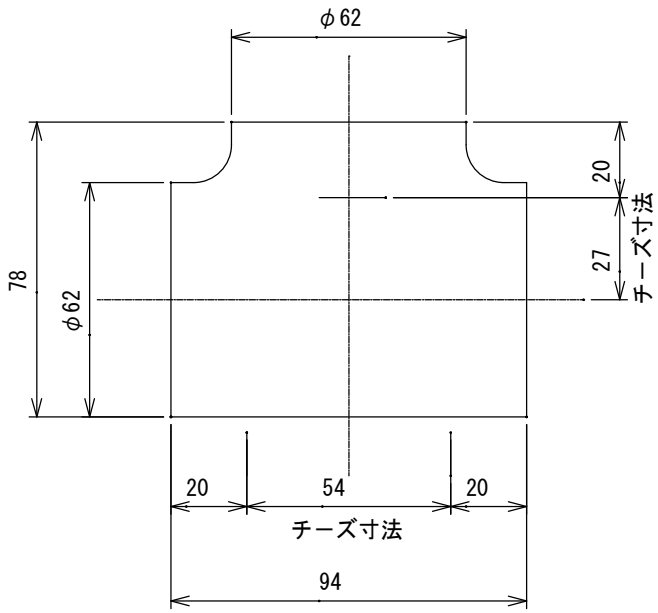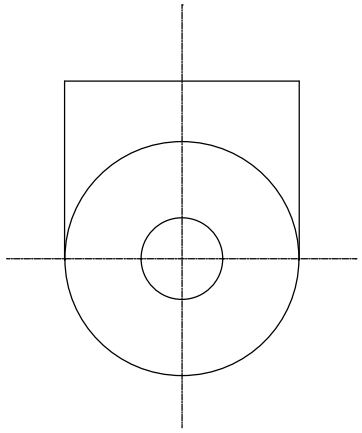
ダイヤケミカル株式会社