ダイヤYストカバー青銅10K Kタイプ寸法

32Ax40(キッツ)

尺度. 1/3

図番. YKB03240
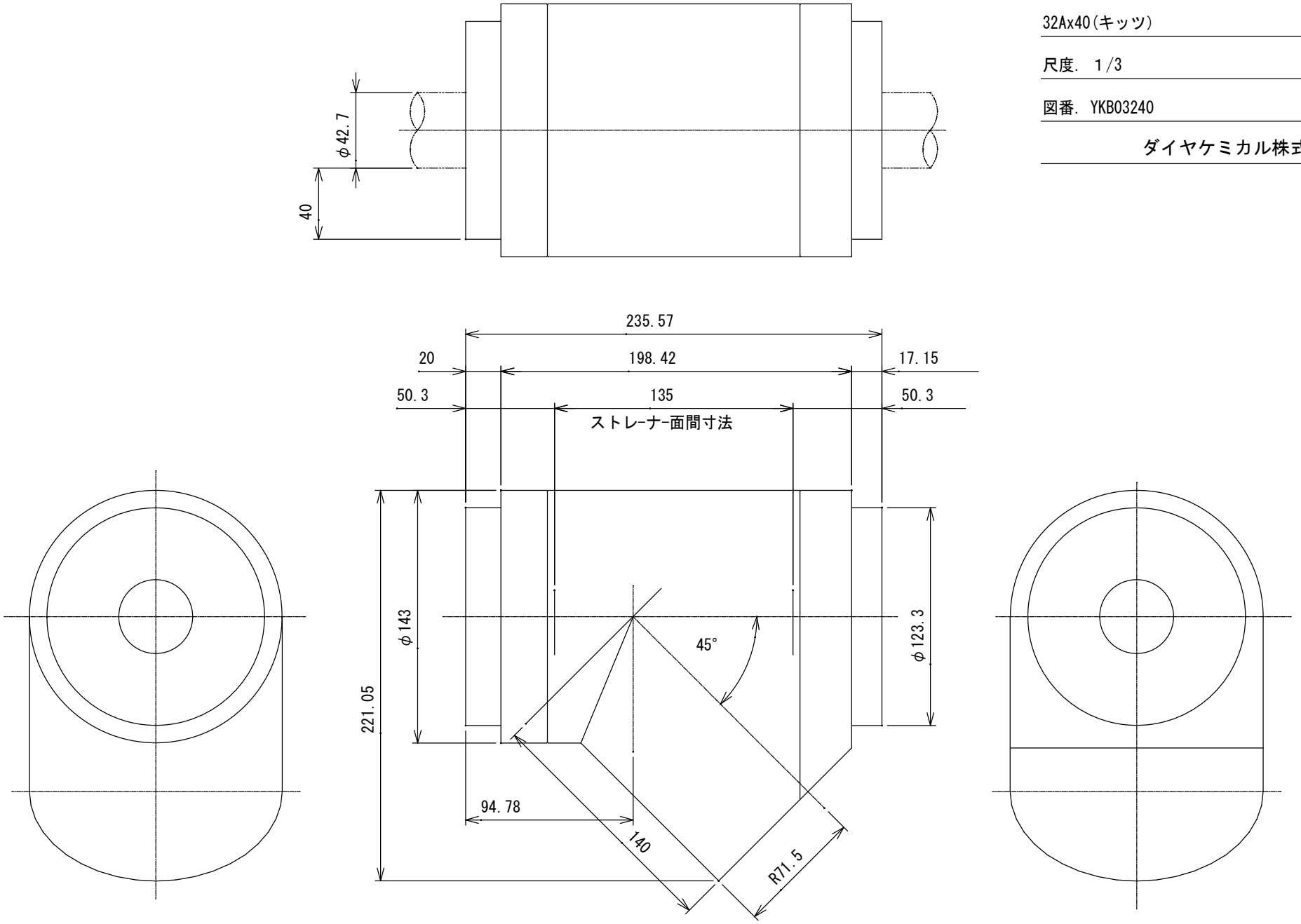
ダイヤケミカル株式会社