ダイヤYストカバー鋳鉄10K Kタイプ寸法

65Ax40(キッツ)

尺度. 1／6

図番. YKC06540
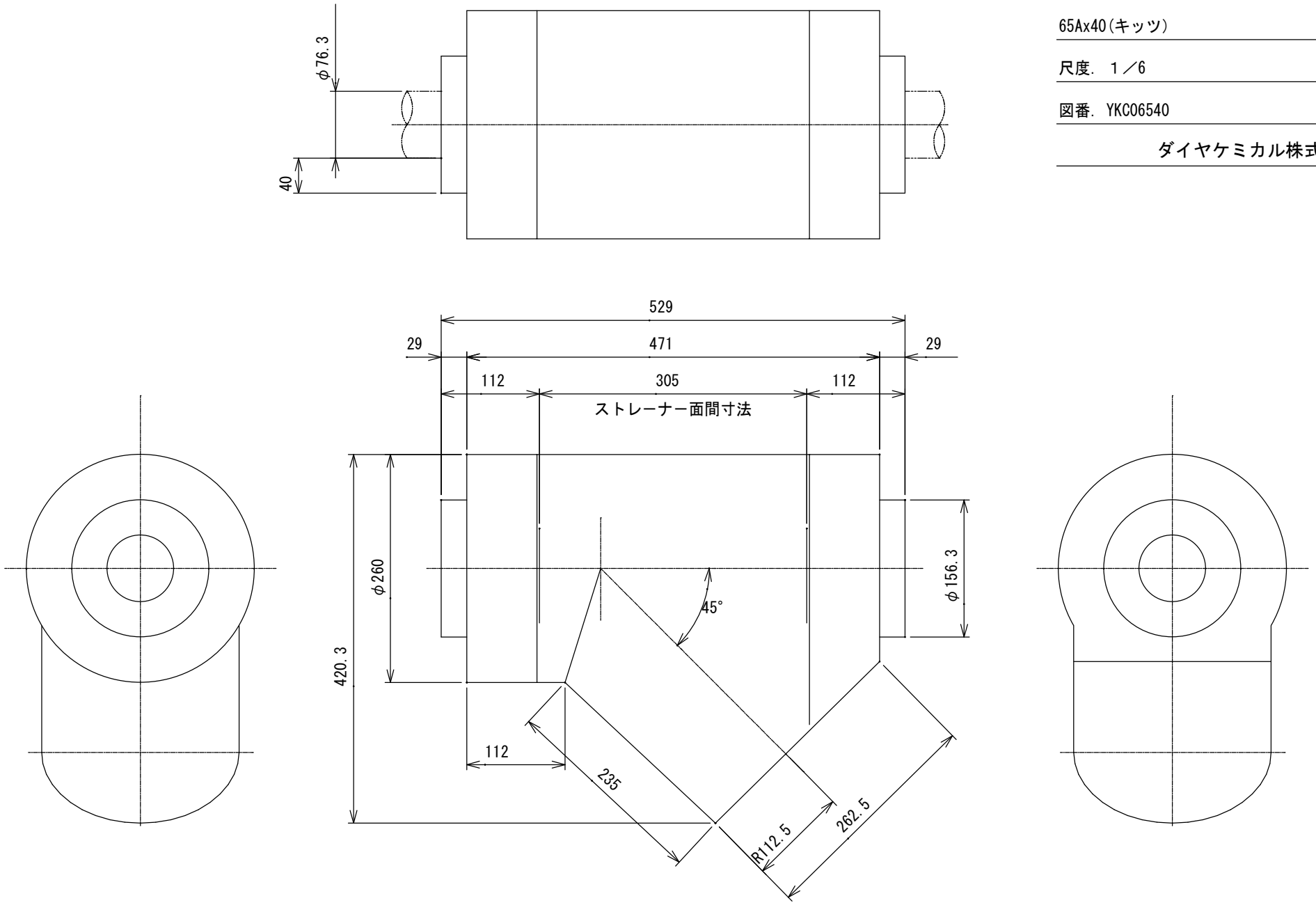
ダイヤケミカル株式会社