ダイヤYストカバー鋳鉄10K Kタイプ寸法

250Ax50(キッツ)

尺度. 1/12

図番. YKC25050
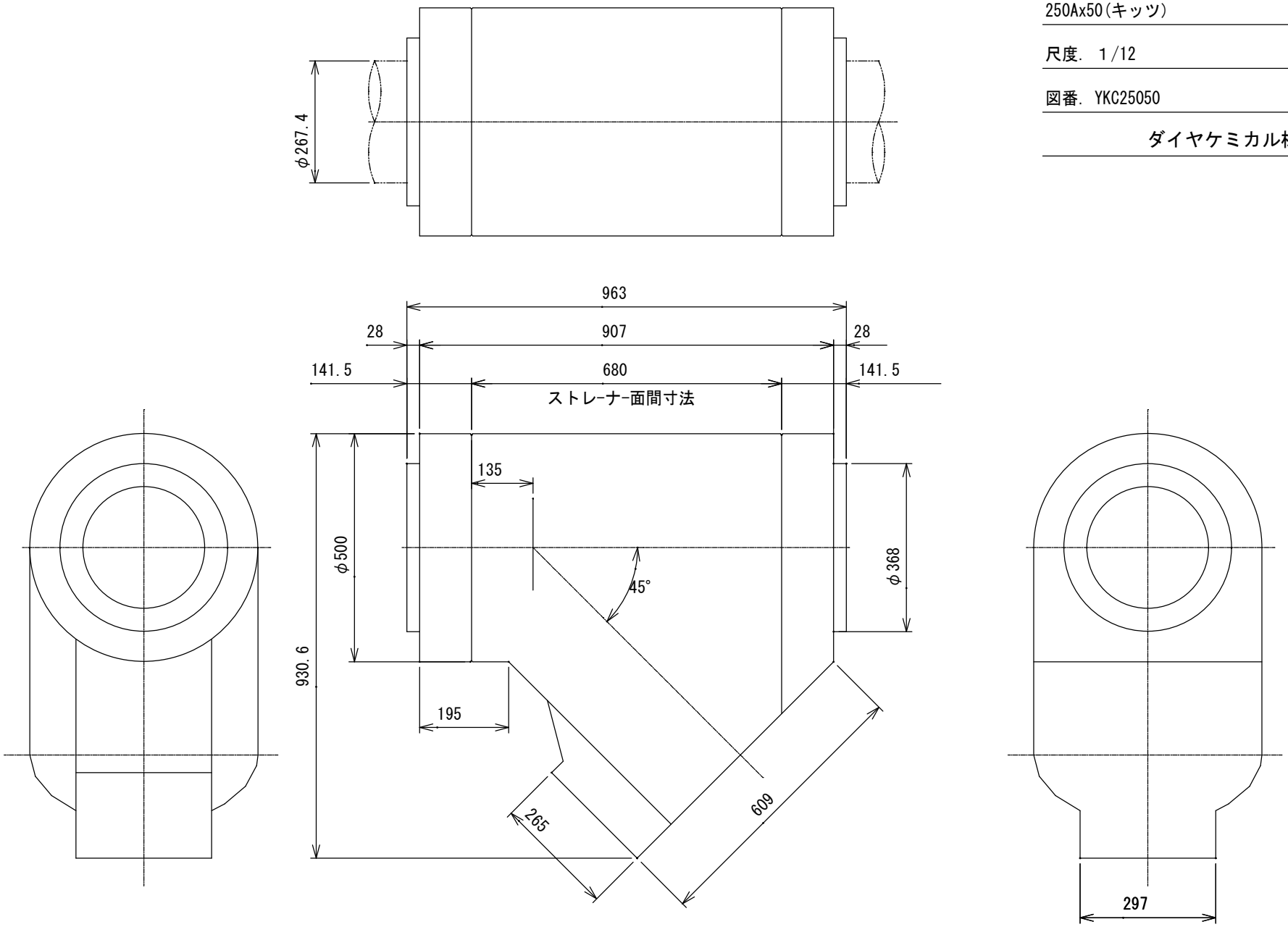
ダイヤケミカル株式会社